DE ⚠ Die Montage darf nur von einem Erwachsenen vorgenommen werden.

Konformitätserklärung
Hiermit erklärt LTD “VIP-TOYS”, dass die Produkte, "Slide No. 014550/1, 014550/3, 014550/9, 014550/13, 014550/17" der Richtlinie 2009/48/EC entspricht.

Allgemeine Hinweise
Ltd “VIP-TOYS” übernimmt keine Haftung für Schäden, die an dem Produkt selbst oder durch dieses entstehen, sofern diese auf falsche Bedienung oder Handhabungsfehler zurückzuführen sind. Der Kunde allein trägt die volle Verantwortung für die richtige Bedienung und Handhabung; dies umfasst insbesondere die Montage, den Ladevorgang, die Verwendung bis hin zur Wahl des Einsatzbereiches. Bitte beachten Sie hierzu die Bedienungs- und Gebrauchsanleitung, diese enthält wichtige Informationen und Warnhinweise.

Geeignet für Kinder ab 3 Jahre

Achtung:
- Dieses Modell ist nicht dafür bestimmt, durch Personen (einschließlich Kinder) mit eingeschränkten physischen, sensorischen oder geistigen Fähigkeiten oder mangels Erfahrung und/oder mangels Wissen benutzt zu werden, es sei denn, sie werden durch eine eine für ihre Sicherheit zuständige Person beaufsichtigt, wie das Gerät zu benutzen ist.
- Max. Gewicht: < 35 kg
- Nur für den Hausgebrauch.

Sicherheitsmaßnahmen
- Empfohlenes Mindestalter: 3 Jahre
- Max. Gewicht: < 35 kg
- Um Unfälle und Verletzungen zu vermeiden lassen Sie Ihr Kind NIE unbeaufsichtigt rutschen. Lassen Sie Ihr Kind während es rutscht nicht aus den Augen.
- Montage darf nur von Erwachsenen vorgenommen werden. Halten Sie ihr Kind währen der Montage fern
- Für die Montage benötigen Sie folgende Werkzeuge (nicht enthalten) Kreuzschlitzschraubendreher
- Indoor- Outdoor geeignet
- ACHTUNG - Nur für den Hausgebrauch
- Das Produkt muss auf einer geraden Fläche aufgestellt werden.
- Das Produkt darf nicht über Beton, Asphalt oder sonstigen harten Oberflächen aufgebaut werden.
- Das Produkt muss unbedingt in mindestens 2m Entfernung von Zäunen, Garagen, Häuser und anderen Hindernissen aufgestellt werden.
- Stellen Sie das Produkt so auf, dass das Kind mit dem Rücken zur Sonne spielt.
- Rutschbahn und Leiter müssen regelmäßig kontrolliert werden. Falls abgenutzte oder defekte Teile festgestellt werden, darf das Produkt auf keinen Fall weiter benutzt werden.
- Vor dem Gebrauch Bauanleitung durchlesen und aufbewahren.
- Stellen Sie sicher, dass Kinder die folgenden Regeln begreifen und befolgen:
- immer sitzend rutschen
- immer auf jede einzelne Stufe tretet
- dabei immer gut festhalten.
- Die Verpackung ist kein Spielzeug.
- Pflege: Wischen Sie die Oberfläche des Spielzeugs mit einem feuchten Tuch ab
- Regelmäßige Überprüfung und Wartung des Spielzeugs

IT ⚠ Il montaggio deve essere eseguito solo da un adulto.

Dichiarazione di conformità
Con la presente LTD “VIP-TOYS” dichiara che i prodotti "Slide No. № 014550/1, 014550/3, 014550/9, 014550/13, 014550/17" sono conformi alla Direttiva 2009/48/EC.

Informazioni generali
Ltd “VIP-TOYS” non e´responsabile per danni, sostenute al prodotto stesso o attraverso questo, dovuti ad una gestione non corretta del articolo. Solo il cliente si assume la piena responsabilità per la manutenzione e l´utilizzo corretto dello stesso; questo include il montaggio, la ricarica, l´utilizzo, fino alla scelta della aerea di applicazione. Si prega di notare e rispettare le istruzioni d´uso, questi contengono informazioni e avvertimenti molto importanti.

Adatto ai bambini dal 3 anni.

Attenzione:
- Questo modello non è destinato all’uso da parte di persone (bambini compresi) con abilità fisiche, sensoriali o cognitive limitate, nonché da parte di soggetti privi dell’esperienza e/o conoscenze necessarie, sempre che non sia presente un soggetto responsabile della loro sicurezza nell’ambito dell’uso dell’apparecchiatura.
- Peso massimo: < 35 kg
- Solo per uso domestico.

Avvertenze di sicurezza
- Età minima consigliata: 3 anni
- Peso massimo: < 35 kg
- Per evitare incidenti e lesioni non lasciare MAI che il bambino scivoli incustodito. Non perdete di vista il bambino mentre scivola.
- Il montaggio può essere effettuato solo da persone adulte. Tenere lontano il bambin durante il montaggio.
- Per il montaggio sono necessari i seguenti strumenti (non inclusi) cacciavite a croce
- Adatto per uso interno ed esterno
- ATTENZIONE - Solo per l’uso domestico
- Il prodotto deve essere posizionato su una superficie rettilinea.
- Il prodotto non deve essere posizionato su superfici in calcestruzzo, asfalto o altre superfici dure.
- Il prodotto deve essere posizionato ad almeno 2m dalle recinzioni, garage, case e altri ostacoli.
- Posizionare il prodotto in modo che il bambino giochi con la schiena al sole.
- Il scivolo e la scala devono essere controllati regolarmente. Se si rilevano parti usura te o difettose, il prodotto non deve essere utilizzato in nessun caso.
- Leggere e conservare le istruzioni per il montaggio prima dell’uso.
- Assicuratevi che i bambini capiscano e seguano le seguenti regole:
- Scivolare sempre in posizione seduta
- fare sempre passo per passo su ogni singolo gradino
- e tenersi sempre stretto
- La confezione non è un giocattolo.
- Cura: Pulire la superficie del giocattolo con un panno umido.
- Controllo e manutenzione regolare del giocattolo

CZ
Obsah balení: • Výrobek • Návod
Technická data:
• Rozměry: ~ 2430 x 2400 x 1140 mm
• Hmotnost: ~ 12050 g
Za správnost těchto informací nepřebíráme žádnou odpovědnost.

SK
Obsah balenia: • Výrobok • Návod
Technické parametre:
• Rozmery: ~ 2430 x 2400 x 1140 mm
• Hmotnosť: ~ 12050 g
Za správnosť týchto informácií nepreberáme žiadnu zodpovednosť.

PL
Zakres dostawy: • Model • Instrukcje
Dane techniczne:
• Wymiary: ~ 2430 x 2400 x 1140 mm
• Waga: ~ 12050 g
Informacje bez gwarancji. Pomyłki oraz zmiany techniczne zastrzeżone.

EN
Box contents: • Model • Instruction
Technical data:
• Dimensions: ~ 2430 x 2400 x 1140 mm
• Weight: ~ 12050 g
No responsibility is taken for the correctness of this information.

DE
Lieferumfang: • Modell • Anleitung
Technische Daten:
• Abmessungen: ~ 2430 x 2400 x 1140 mm
• Gewicht: ~ 12050 g
Angaben ohne Gewähr. Irrtum und technische Änderungen vorbehalten.

IT
Contenuto del kit: • Modello • Istruzioni
Dati tecnici:
• Dimensioni: ~ 2430 x 2400 x 1140 mm
• Peso: ~ 12050 g
Le informazioni non sono garantite. Ci riserviamo il diritto di apportare modifiche tecniche e la possibile presenza di errori.

UA - Сервісний центр | RU - Сервисный центр | PL - Centrum serwisowe | EN - Service centre | DE - Servicehändler | IT - Centro assitenza
Ltd “VIP - TOYS” 33024, Ukraine, Rivne city, Mlynivska str. 18 Email: info@doloni.toys Web: www.DOLONI.TOYS
DOLONI SP Z.O.O Adres: ul. Mełgievska 74/5, 20-234 Lublin, Polska. Email: info@doloni.toys Web: www.DOLONI.TOYS

Виробник / Изготовитель / Manufacture:
LTD “VIP-TOYS” 33024, Ukraine, Rivne city, Mlynivska str. 18

Офіційний представник в ЄС / Официальный представитель в ЕС / Official representative in the EU:
DOLONI SP. Z O.O. ul. Mełgiewska 74/5, 20-234 Lublin, Polska

Офіційний представник в РБ / Официальный представитель в РБ / Official representative in the RB:
ООО "Би Би Моторс" РБ, г.Минск, ул. Мележа 1-1317.

Importer: "AGA24 s.r.o." Nova Tovarni 1940, 737 01 Český Těšín, CZ, CZ 037 306 89.

0-3

Skluzavka velká/Slide big/ Rutsche big/Zjeżdżalnia duża

CZ - Před použitím výrobku si pečlivě přečtěte instrukce a bezpečnostní pokyny.
Pozor! Pečlivě si přečtěte celé varování a bezpečnostní pokyny.Jedná se o Vaši vlastní bezpečnost a předejdete tak nehodám a zraněním.

SK - Pred použitím výrobku si starostlivo prečítajte inštrukcie a bezpečnostné pokyny.
Pozor! Starostlivo si prečítajte celé varovanie bezpečnostné pokyny. Jedná sa o Vašu vlastnú bezpečnosť a predídete tak nehodám a zraneniam.

PL - Przed uruchomieniem modelu prosimy o staranne przeczytanie całej instrukcji obsługi i informacji dotyczących bezpieczeństwa.
Uwaga! Ostrzeżenia / instrukcje bezpieczeństwa muszą zostać przeczytane w całości! Służą one Państwa bezpieczeństwu i mogą zapobiec wypadkom / urazom.

EN - Read the operating and safety instructions carefully and completely before using the model.
Warning! Please read the safety warnings / instructions carefully and completely. This is for your safety to avoid accidents / injuries.

DE - Bitte lesen Sie die komplette Bedienungsanleitung und Sicherheitshinweise sorgfältig durch bevor Sie das Modell in Betrieb nehmen.
Achtung! Warnhinweise / Sicherheitshinweise unbedingt komplett lesen. Diese dienen Ihrer Sicherheit und können Unfälle / Verletzungen vermeiden.

IT - Vi preghiamo di leggere attentamente la istruzione completa e Istruzioni per la sicurezza prima di usare il modello.
Attenzione! Leggere completamente le avvertenze / istruzioni di sicurezza, questi sono per la vostra sicurezza può prevenire incidenti / infortuni.

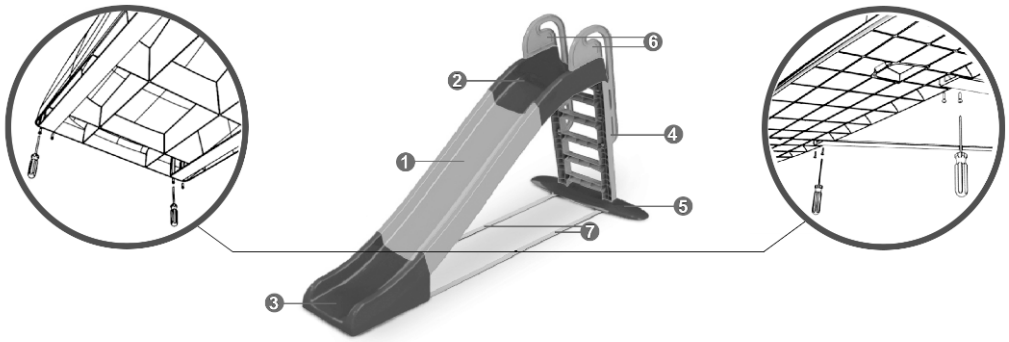

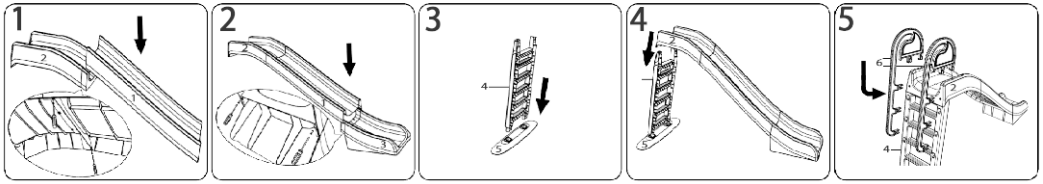

CZ - Návod k složení skluzavky
1. Zatlačte skluznou plochu (1) a nástupní část (2) k sobě, dokud spojovací tyče nezaklapnou na místo.
2. Opakujte postup s výstupní částí (3). Ujistěte se, že spoje do sebe správně zapadají.
3. Umístěte nosnou lištu (5) na spodní část žebříku (4). Zaklapněte žebřík (4) do nástupní části, dokud spojovací tyče nesednou na místo.
4. Nakonec umístěte rukojeti (6) na nástupní část (2).
5. Pro provoz skluzavky je bezpodmínečně nutné připevnit stabilizační pás (7). Bez pásu by se části skluzné plochy mohly pod zatížením zlomit a hrozilo by nebezpečí úrazu! Pomocí dodaných šroubů připevněte pás ve spodní přední části výstupní části (3) a ve spodní zadní části stojanu (5). Před uvedením skluzavky do provozu se ujistěte, že jsou všechny části navzájem pevně spojeny.

SK - Návod na zostavenie šmykľavky
1.Zatlačte sklznú plochu (1) a nástupnú časť (2) k sebe, dokiaľ spojovacie tyče nezaklapnú na miesto.
2.Opakujte postup s výstupnou časťou (3). Uistite sa, že spoje do seba správne zapadajú.
3.Umiestnite nosnú lištu (5) na spodnú časť rebríka (4). Zaklapnite rebrík (4) do nástupnej časti, dokiaľ spojovacie tyče nezapadnú na miesto.
4.Nakoniec umiestnite rukoväte (6) na nástupnú časť (2).
5.Pre prevádzku šmykľavky je bezpodmienečne nutné pripevniť stabilizačný pás (7). Bez pásu by sa časti sklznej plochy mohli pod zaťažením zlomiť a hrozilo by nebezpečenstvo úrazu! Pomocou dodaných skrutiek pripevnite pás v spodnej prednej časti výstupnej časti (3) a v spodnej časti stojanu (5). Pred uvedením šmykľavky do prevádzky sa uistite, že sú všetky časti navzájom pevne spojené.

PL - Montaż
1. Połączyć ślizg (1) i część górną (2) razem do całkowitego połączenia złącz.
2. Powtórzyć te czynności z częścią wyjściową (3). Upewnić się, że połączenia wykonane są także prawidłowo.
3. Zamontować deskę wspierającą (5) w dolnej części schodów (4).
4. Wstawić schody (4) w część górną do całkowitego połączenia złącz.
5. W końcu zainstalować uchwyty (6) w części górnej (2).
6. W celu utrwalenia połączyć pas w dolnej przedniej części wyjściowej (3) ze stojakiem (5) przy pomocy załączonych śrub.
● Przed stosowaniem zjeżdżalni proszę upewnić się, że wszystkie części mocno są przypasowane jedna do drugiej.

EN - Installation
1. Connect the descent (1) and the launch pad (2) together until the connecting bars snap into a place.
2. Repeat the procedure with the bottom part of the slide (3). Make sure that the connection is properly fixed here as well.
3. Connect the support bar (5) to the bottom of the ladder (4).
4. Insert the ladder (4) into the boarding section until the connecting bars snap into a place.
5. Finally, insert the handles (6) into the boarding section (2).
6. To stabilize, secure the belt at the bottom front to the bottom of the slide (3) and the support bar (5) with the supplied screws.
• Before putting the slide into operation, make sure that all parts are properly fixed.

DE - Montage
1. Stecken Sie die Rutsche (1) und das Einstiegsteil (2) zusammen bis die Verbindungsstege eingerastet sind.
2. Wieder holen Sie den Vorgang mit dem Auslaufsteil (3). Achten sie auch hier darauf, dass die Verbindung richtig einrastet.
3. Stecken Sie die Standleiste (5) unten auf die Leiter (4)
4. Die Leiter (4) wird so in das Einstiegsteil gesteckt bis die Verbindungsstege einrasten.
5. Zum Schluss die Griffe (6) auf das Einstiegsteil (2) stecken.
6. Zum Betrieb der Rutsche muß zwingend das Stabilisierungsband (7) angebracht werden. Ohne das Band können Teile der Rutsche unter Belastung brechen und es besteht erhöhte Verletzungsgefahr! Befestigen Sie das Band unten vorne am Auslaufsteil (3) und unten hinten an der Standleiste (5) mit den beiliegenden Schrauben.
● Bevor Sie die Rutsche in Betrieb nehmen, vergewissern Sie sich das alle Teile fest miteinander verbunden sind.

IT - Montaggio
1. Collegare lo scivolo (1) e la parte di entrata (2) fino ad fissare le barre di collegamento.
2. Ripetere la procedura con la parte di uscita (3). Assicurarsi che anche in questo caso il collegamento sia fissato correttamente.
3. Inserire la barra di supporto (5) nella parte inferiore della scala (4).
4. Inserire la scala (4) nella sezione di aggancio fino a quando le barre di collegamento si innestano.
5. Infine, spingere le maniglie (6) sulla parte di entrata (2).
6. Per azionare lo scivolo, è indispensabile che la cinghia di stabilizzazione (7) sia collegata. Senza la cinghia, parti dello scivolo possono rompersi sotto carico e vi è un maggiore rischio di lesioni! Fissare la cinghia nella parte inferiore anteriore del tratto di uscita (3) e nella parte inferiore posteriore del binario del supporto (5) utilizzando le viti in dotazione.
● Prima di utilizzare lo scivolo, accertarsi che tutte le parti siano saldamente collegate tra loro.

CZ ⚠ Výrobek musí složit dospělá osoba.

Osvědčení o shodě
Společnost LTD „VIP-TOYS“ tímto prohlašuje, že produkt „Slide No. 014550/1, 014550/3, 014550/9, 014550/13, 014550/17“ odpovídá směrnici 2009/48/EC.

Obecné informace
Ltd „VIP-TOYS“ není odpovědná za jakékoli škody způsobené na samotném produktu nebo jeho prostřednictvím, pokud k tomu dojde v důsledku nesprávné obsluhy nebo chyb při manipulaci. Samotný zákazník nese plnou odpovědnost za správné použití a zacházení, včetně montáže, použití a volby provozního prostoru. Prosím viz. provozní a uživatelské pokyny, které obsahují důležité informace a varování.

Vhodné pro děti od 3 let.

Upozornění:
- Toto zařízení není určeno k použití osobami (včetně dětí) se sníženými fyzickými, smyslovými a duševními schopnostmi, nedostatkem zkušeností nebo znalostí skluzavky. Takovéto osoby musí výrobek používat pod dohledem dospělé osoby.
- Maximální hmotnost: < 35 kg
- Pouze pro domácí použití.

Bezpečnostní poznámky
• Doporučený minimální věk: 3 roky.
• Abyste předešli nehodám a zraněním, nikdy nenechávejte své dítě používat skluzavku bez dozoru. Neztrácejte Vaše dítě z dohledu v průběhu klouzání.
• Montáž výrobku smí provádět pouze dospělá osoba. Během montáže udržujte své dítě mimo dosah.
• K montáži potřebujete následující nástroje (nejsou součástí dodávky) - křížový šroubovák.
• Vhodné pro venkovní i vnitřní použití.
• Pouze pro domácí použití.
• Výrobek musí být umístěn na rovném povrchu.
• Výrobek nesmí být kladen na beton, asfalt nebo jiné tvrdé povrchy.
• Produkt musí být umístěn nejméně 2 m od plotů, garáží, domů a jiných překážek.
• Umístěte výrobek tak, aby si dítě hrálo zády ke slunci.
• Pravidelně kontrolujte všechny části skluzavky. Pokud je jakákoliv část skluzavky poškozená, nesmí být produkt za žádných okolností používán.
• Před použitím si přečtěte montážní pokyny a uschovejte je na bezpečném místě.
• Ujistěte se, že děti rozumějí následujícím pravidlům a dodržují je:
• Klouzejte se vždy v sedě.
• Na žebříku stoupejte ne každý schůdek.
• Vždy se pevně držte.
• Obal není hračka.
• Péče: Otřete povrch hračky vlhkým hadříkem.
• Hračku pravidelně kontrolujte a udržujte ji v dobrém stavu.

SK ⚠ Výrobok musí zložiť dospelá osoba.

Osvedčenie o zhode
Spoločnosť LTD „VIP-TOYS“ týmto prehlasuje, že produkt „Slide No. 014550/1, 014550/3, 014550/9, 014550/13, 014550/17“ odpovedá smernici 2009/48/EC.

Všeobecné informácie
Ltd „VIP-TOYS“ nie je zodpovedná za akékoľvek škody spôsobené na samotnom produkte alebo jeho prostredníctvom, pokiaľ k tomu dôjde v dôsledku nesprávnej obsluhy alebo chýb pri manipulácii. Samotný zákazník nesie plnú zodpovednosť za správne použitie a zaobchádzanie, vrátane montáže, použitia a voľby prevádzkového priestoru. Prosím viď. prevádzkové a užívateľské pokyny, ktoré obsahujú dôležité informácie a varovania.

Vhodné pre deti od 3 rokov.

Upozornenie:
- Toto zariadenie nie je určené na používanie osobami (vrátane detí) so zníženými fyzickými, duševnými a zmyslovými schopnosťami, nedostatkom skúseností alebo znalostí šmykľavky. Tieto osoby musia výrobok používať pod dohľadom dospelej osoby.
- Maximálna hmotnosť : 35 kg
- Len na domáce použitie.

Bezpečnostné poznámky
• Doporučený minimálny vek: 3 roky.
• Aby ste predišli nehodám a zraneniam, nikdy nenechávajte svoje dieťa používať šmykľavku bez dozoru. Nestrácajte Vaše dieťa z dohľadu v priebehu kĺzania.
• Montáž výrobku môže vykonávať len dospelá osoba. V priebehu montáže udržujte svoje deti mimo dosahu.
• Na montáž budete potrebovať nasledujúce nástroje (nie sú súčasťou balenia) – krížový skrutkovač.
• Vhodné na vonkajšie aj vnútorné použitie.
• Len na domáce použitie.
• Výrobok musí byť umiestnený len na rovnom povrchu.
• Výrobok nesmie byť položený na betóne, asfalte alebo inom tvrdom povrchu.
• Produkt musí byť umiestnený najmenej 2 m od plotov, garáží, domov a iných prekážok.
• Umiestnite výrobok tak, aby sa dieťa hralo chrbtom k slnku.
• Pravidelne kontrolujte všetky časti šmykľavky. Ak je akákoľvek časť šmykľavky poškodená, nesmie sa produkt za žiadnych okolností ďalej používať.
• Pred použitím si prečítajte pokyny k montáži a uschovajte ich na bezpečnom mieste.
• Uistite sa, že deti rozumejú nasledujúcim pravidlám a dodržujú ich:
• Šmýkajte sa vždy v sede.
• Na rebríku stúpajte na každý schodík.
• Vždy sa pevne držte.
• Obalový materiál nie je hračka.
• Starostlivosť: Utrite povrch hračky vlhkou utierkou.
• Hračku pravidelne kontrolujte a udržujte ju v dobrom stave.

PL ⚠ Montaż może wykonywać tylko osoba dorosła.

Deklaracja zgodności
Niniejszym LTD “VIP-TOYS” oświadcza, że wyroby, "Slide No. 014550/1, 014550/3, 014550/9, 014550/13, 014550/17" jest zgodny z dyrektywami 2009/48/EC.

Wykluczenie odpowiedzialności
Ltd “VIP-TOYS” nie ponosi żadnej odpowiedzialności za szkody powstałe na samym produkcie bądź za jego pośrednictwem jeżeli szkody te wynikają z nieprawidłowej obsługi bądź z niepoprawnego posługiwania się produktem. Wyłącznie klient ponosi całkowitą odpowiedzialność za poprawną obsługę i poprawne posługiwanie się produktem: obejmuje to w szczególności montaż, proces ładowania, użytkowanie aż po wybór obszaru zastosowania. Prosimy zapoznać się w tym celu z instrukcją obsługi i użytkowania, która zawiera ważne informacje oraz wskazówki ostrzegawcze.

Wolno używać osobom od 3 lat

Uwaga! - Niniejsze urządzenie nie jest przeznaczone do użytku przez osoby (w tym dzieci) o ogranic zonych zdolnościach fizycznych, sensorycznych lub umysłowy ch bądź nie posiadających wystarczającego doświadczenia lub wystarczającej wiedzy do obsługi urządzenia, chyba że są one nadzorow ane przez opiekunów odpowiedzialnych za ich bezpieczeństwo bądź zostały przeszkolone pod wz ględem sposobu użytkowania urządzen ia.
- Maks. waga: < 35 kg
- Tylko do użytku domowego.

Środki bezpieczeństwa
• Zalecany minimalny wiek: 3 lata
• Max. Masa: < 35 kg
• Aby uniknąć wypadków i obrażeń, NIGDY nie pozwól dziecku zjeżdżać bez nadzoru. Nie spuszczaj dziecka z oczu, gdy się ślizga.
• Montaż może być przeprowadzany tylko przez osoby dorosłe. Trzymaj dziecko z dala od siebie podczas montażu
• Potrzebne będą następujące narzędzia (nie zawarte w zestawie) Wkrętak krzyżakowy
• Odpowiedni do użytku w pomieszczeniach i na dworze
• UWAGA - Tylko do użytku domowego
• Produkt musi być umieszczony na prostej powierzchni.
• Produktu nie wolno umieszczać na betonie, asfalcie lub innych twardych powierzchniach.
• Produkt musi być umieszczony w odległości co najmniej 2m od ogrodzeń, garaży, domów i innych przeszkód.
• Umieść produkt tak, aby dziecko bawiło się tyłem do słońca.
• Zjeżdżalnia i drabina muszą być regularnie sprawdzane. W przypadku znalezienia zużytych lub wadliwych części, produkt nie może być dalej używany.
• Przeczytaj instrukcję przed użyciem i zachowaj ją.
• Upewnij się, że dzieci rozumieją i przestrzegają następujących zasad:
• Zawsze ślizgaj się na siedząco.
• Zawsze stawaj na wszystkie stopnie
• zawsze trzymaj się mocno.
• Opakowanie nie jest zabawką.
• Pielęgnacja: Przetrzyj powierzchnię zabawki wilgotną ściereczką
• Okresowo kontroluj i konserwuj tę zabawkę

EN ⚠ Adult required for installation.

Certificate of Conformity
LTD “VIP-TOYS” declares that the product "Slide No. 014550/1, 014550/3, 014550/9, 014550/13, 014550/17" complies with Directive 2009/48/EC.

General information
LTD “VIP-TOYS” is not liable for damage caused to or through the product itself, if the damage is caused by improper operation or behavior. The customer is fully responsible for the correct operation and handling, including, in particular, installation, loading process, operation and selection of the operating area. Please read the operating instructions and user manual. They contain important information and warnings.

Suitable for children from 3 years

Warning:
- This device is not intended for use by persons (including children) with reduced physical, sensory or mental capabilities, or lack of experience and/or lack of knowledge, provided that they are not supervised during using the product.
- Maximum weight: <35 kg
- For domestic use only

Safety notes
• Recommended minimal age: 3years
• Max. weight 35kg.
• To avoid accidents and injuries, NEVER allow a child to slide down the slide unattended. Keep the child in sight while she or he playing on a slide.
• Installation may only be made by adults. Keep the child away during installation.
• The following tools are required for assembly (not included): cross point screwdriver
• Indoor- Outdoor suitable.
• WARNING - Only for domestic use
• The product must be placed on a straight surface.
• The product must not be placed over concrete, asphalt, or other hard surfaces.
• The product must be placed at least 2m from fences, garages, houses, and other obstacles.
• Place the product so that the child plays with his or her back to the sun.
• The slide and ladder must be checked regularly for wear. If there are any signs of breakage, the product must not be used under any circumstances.
• Before use, read the installation instructions and keep them in a safe place.
• Make sure that children understand and follow the following rules:
-always slide in a seated position
-always step on each step of the ladder and always hold on tight
• The packaging is not a toy.
• Care: Wipe the surface of the toy with a damp cloth.
• Regular inspection and toy maintenance.