Assembly Instruction / Montážní instrukce / Instrukcja montażu / Montageanweisung / Összeszerelés Instrukció / Navodila za montažo

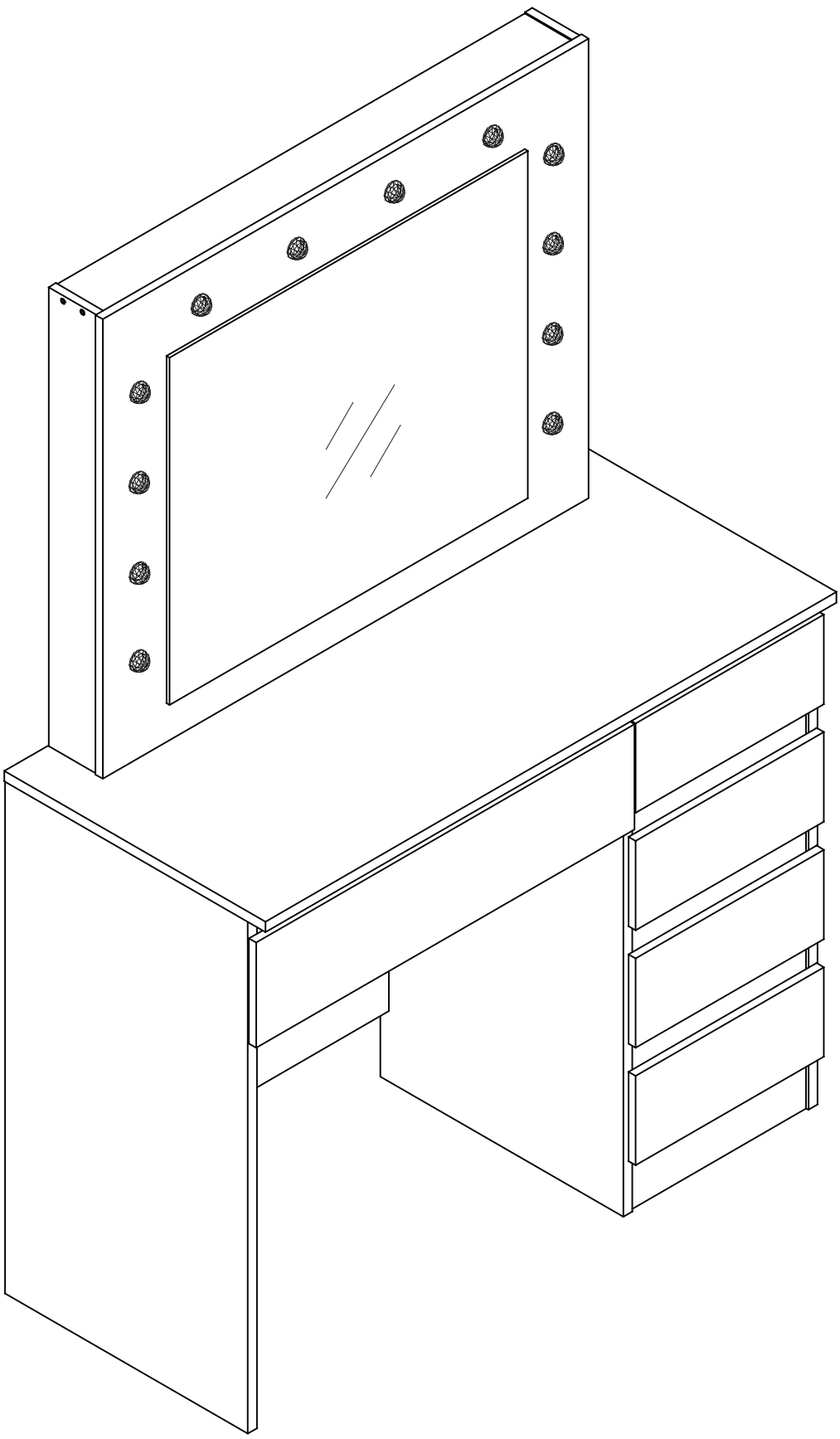

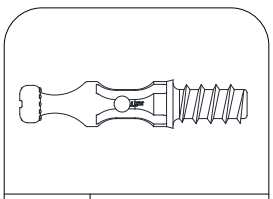

A 97PCS

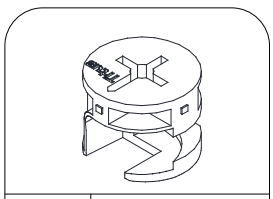

B 97PCS

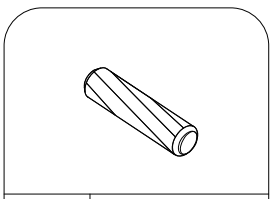

C 10PCS

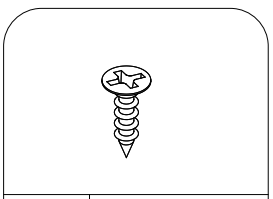

D 40PCS

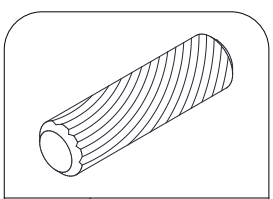

K 6PCS

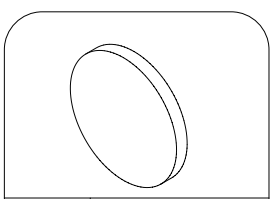

M 97PCS

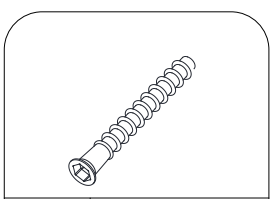

G 7PCS

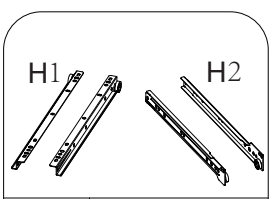

H 5SETS

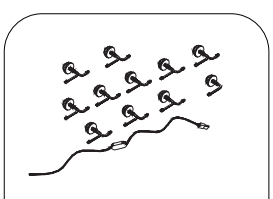

I 1SETS

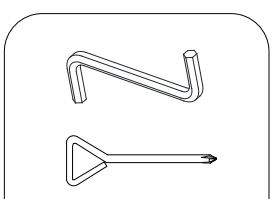

J 1SET

EXPLOSIVE VIEW

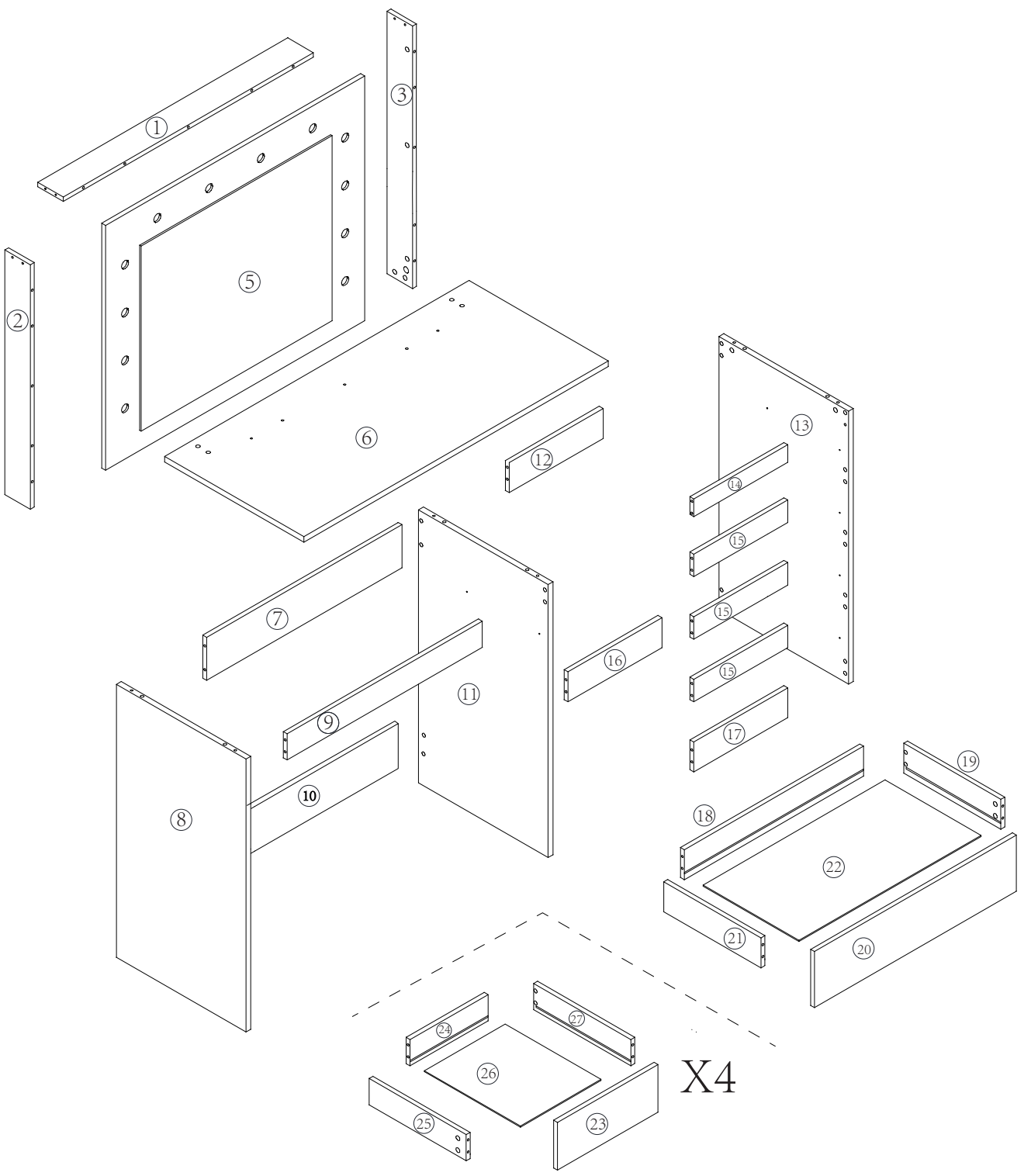

Step 1 / Krok 1 / Schritt 1 / Korak 1 / Lépés 1

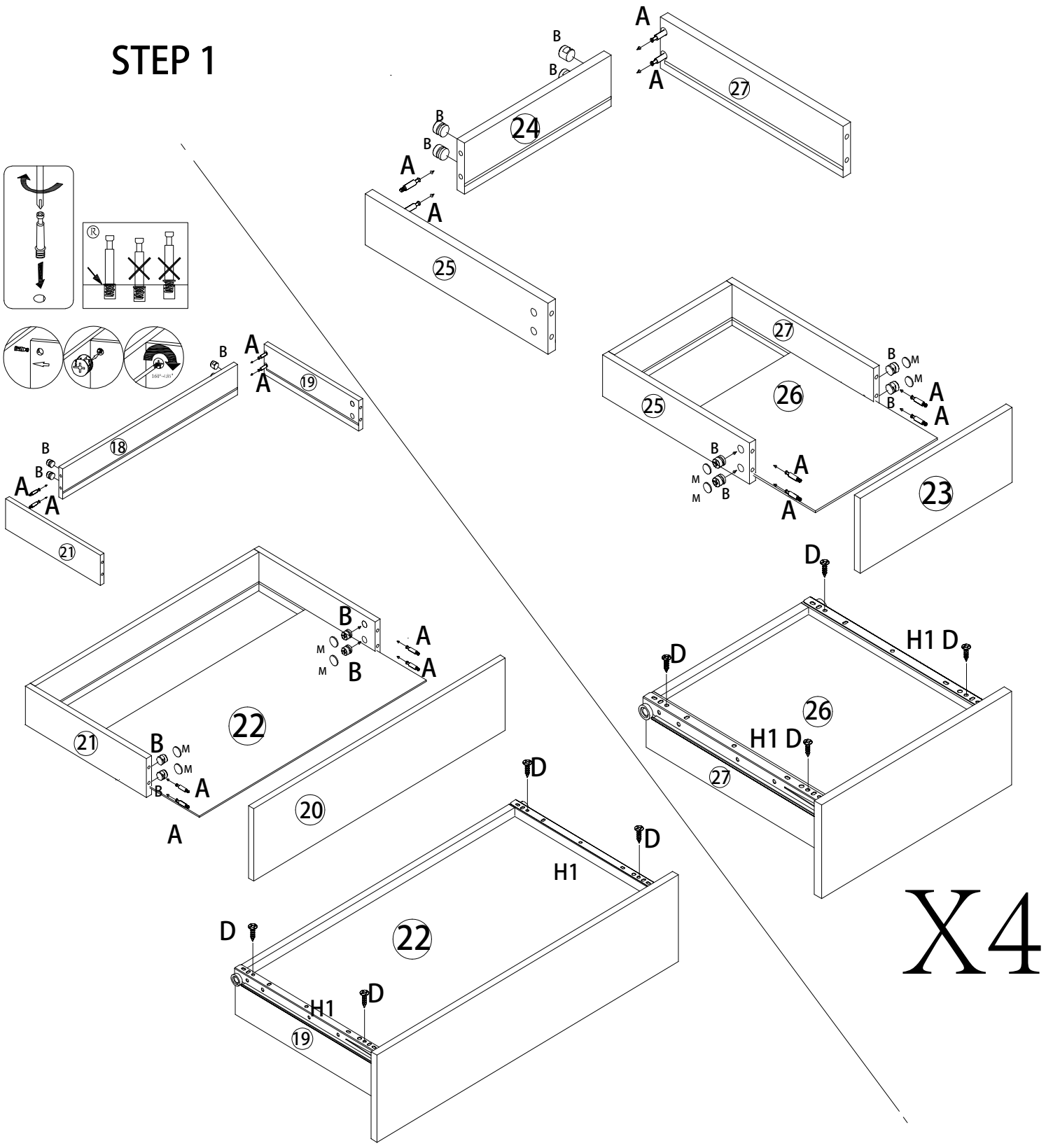

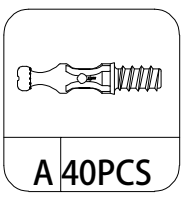
A 40PCS

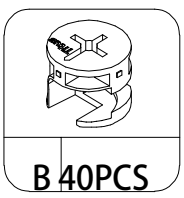
B 40PCS

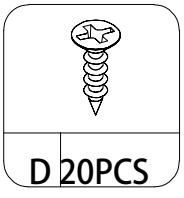
D 20PCS

H 5SET

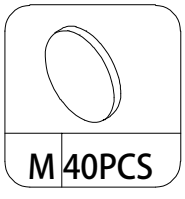
M 40PCS

STEP 2

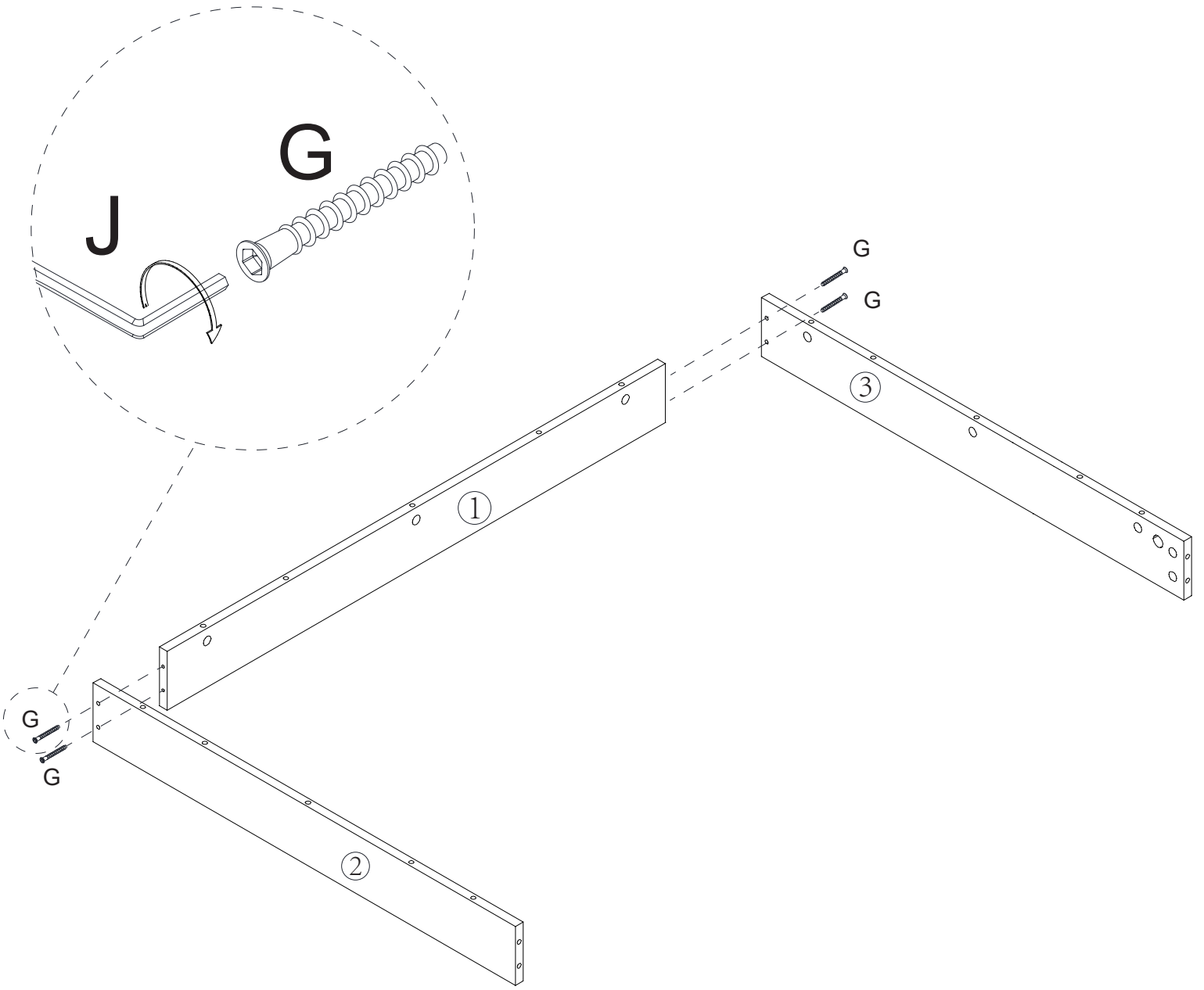

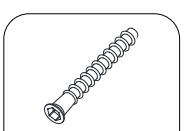

G | 4PCS

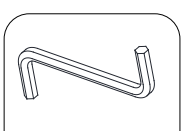

J | 1PCS

STEP 3

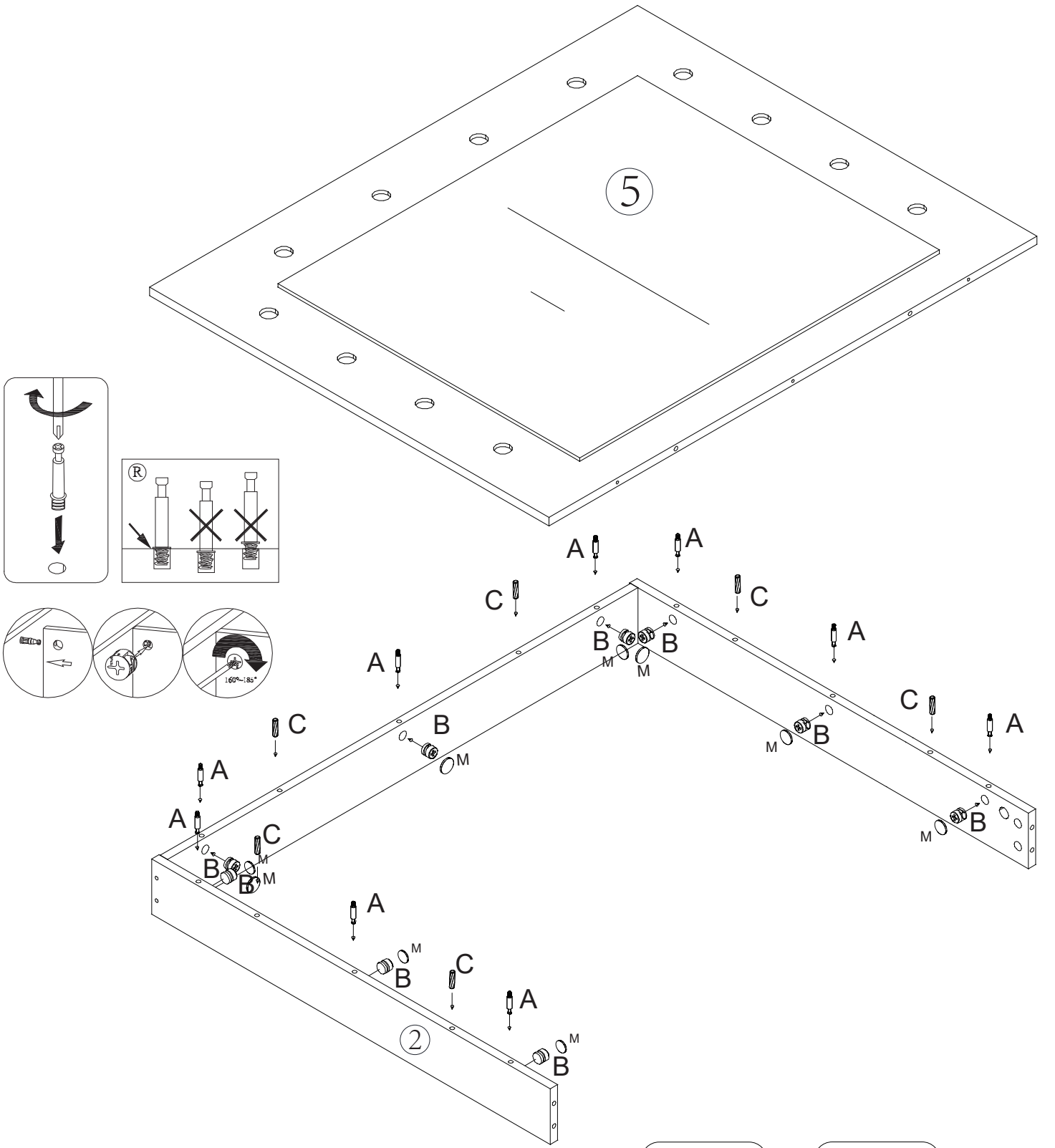

A	9PCS
B	9PCS
C	6PCS
M	9PCS

Step 4 / Krok 4 / Schritt 4 / Korak 4 / Lépés 4

STEP 4

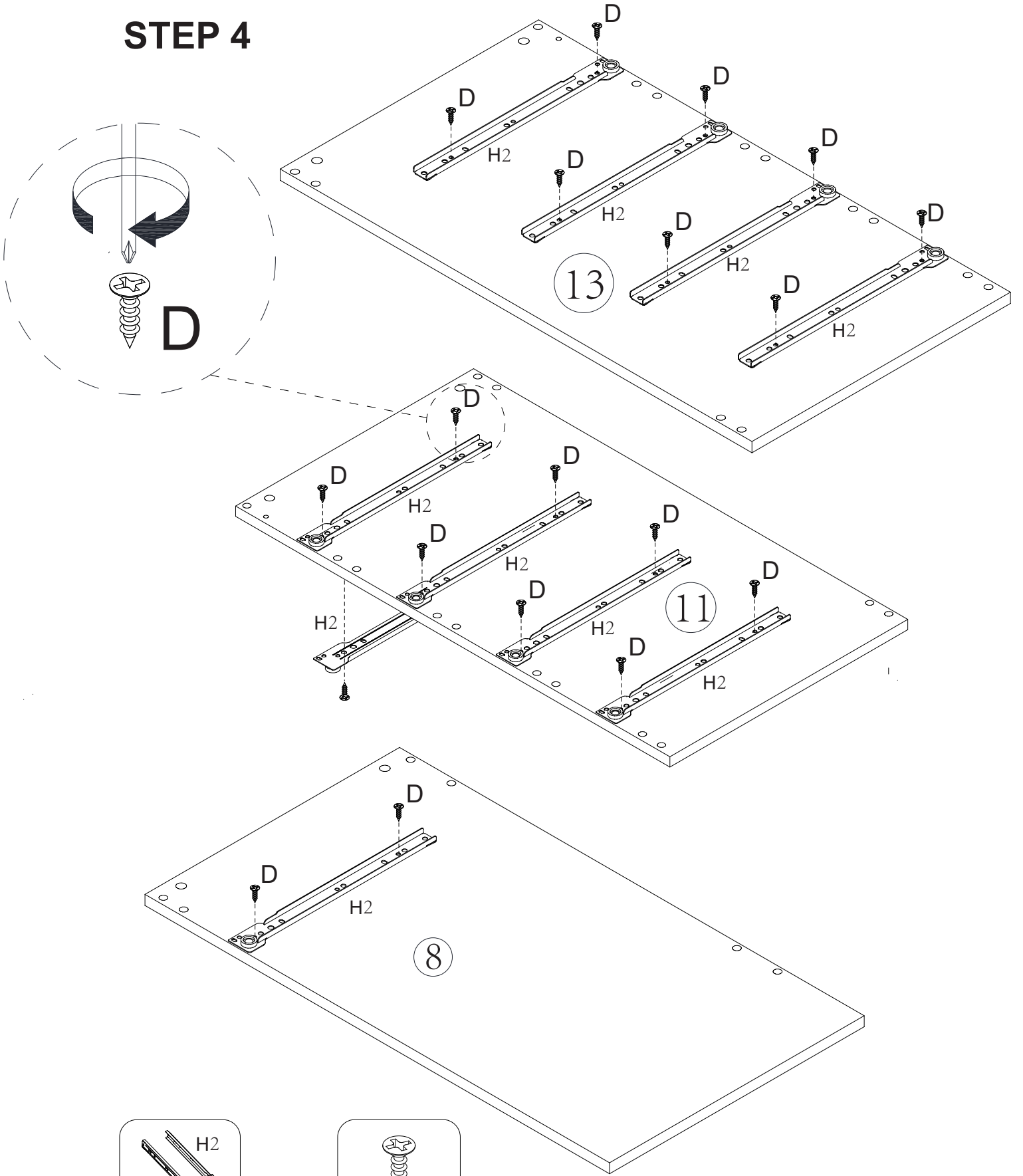

STEP 5

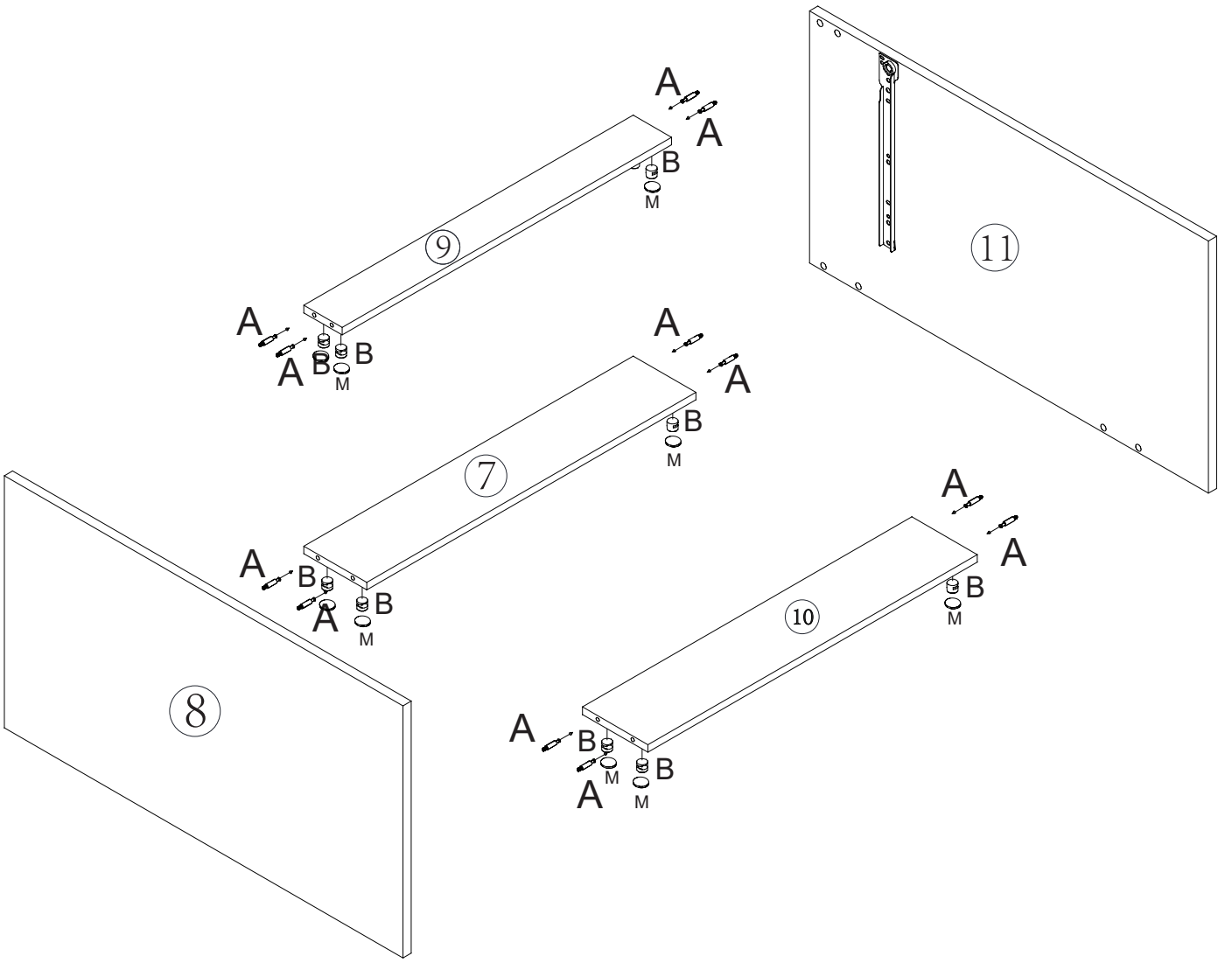

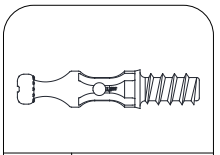

A 12PCS

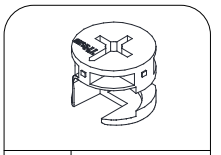

B 12PCS

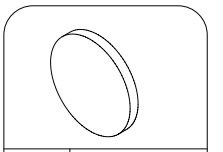

M 12PCS

Step 6 / Krok 6 / Schritt 6 / Korak 6 / Lépés 6

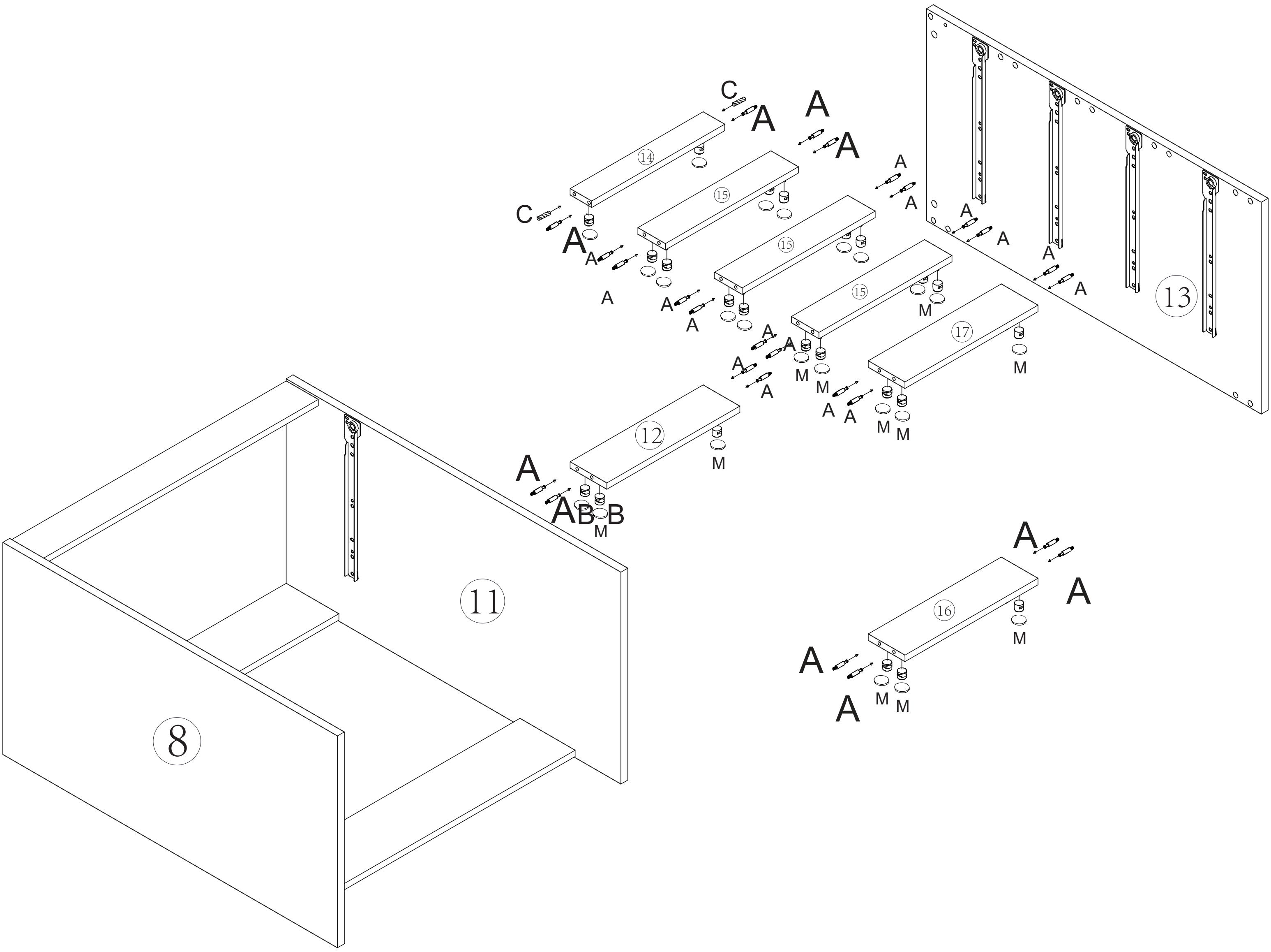

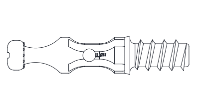

A 26PCS

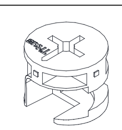

B 26PCS

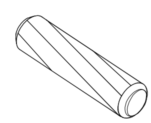

C 2PCS

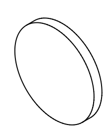

M 26PCS

STEP 7

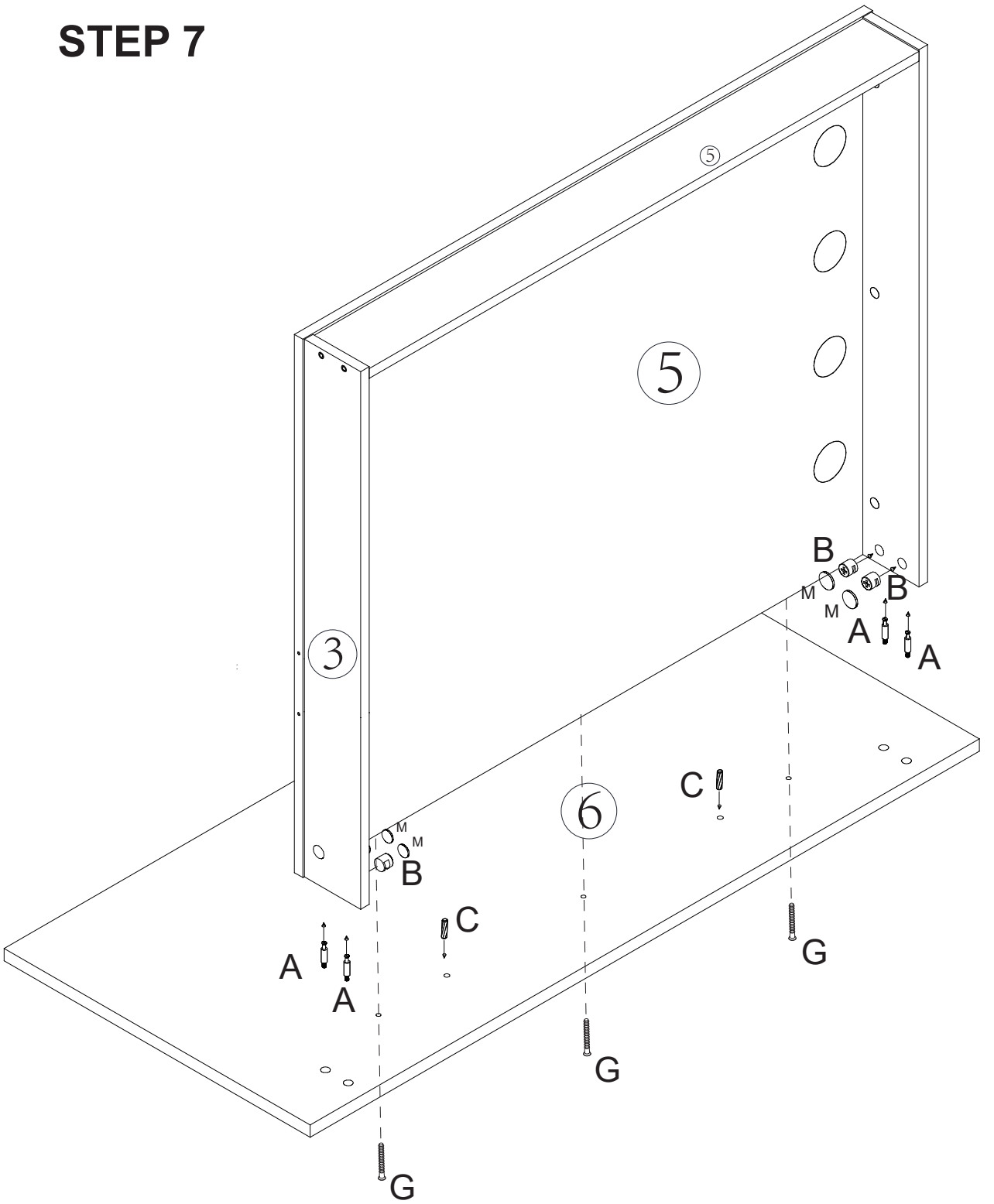

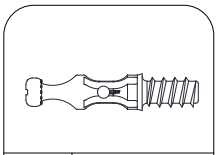

A 4PCS

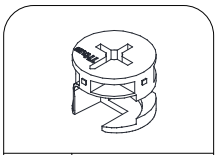

B 4PCS

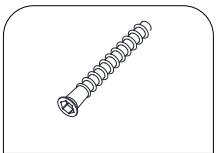

G 3PCS

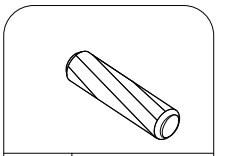

C 2PCS

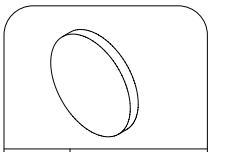

M 4PCS

Step 8 / Krok 8 / Schritt 8 / Korak 8 / Lépés 8

STEP 8

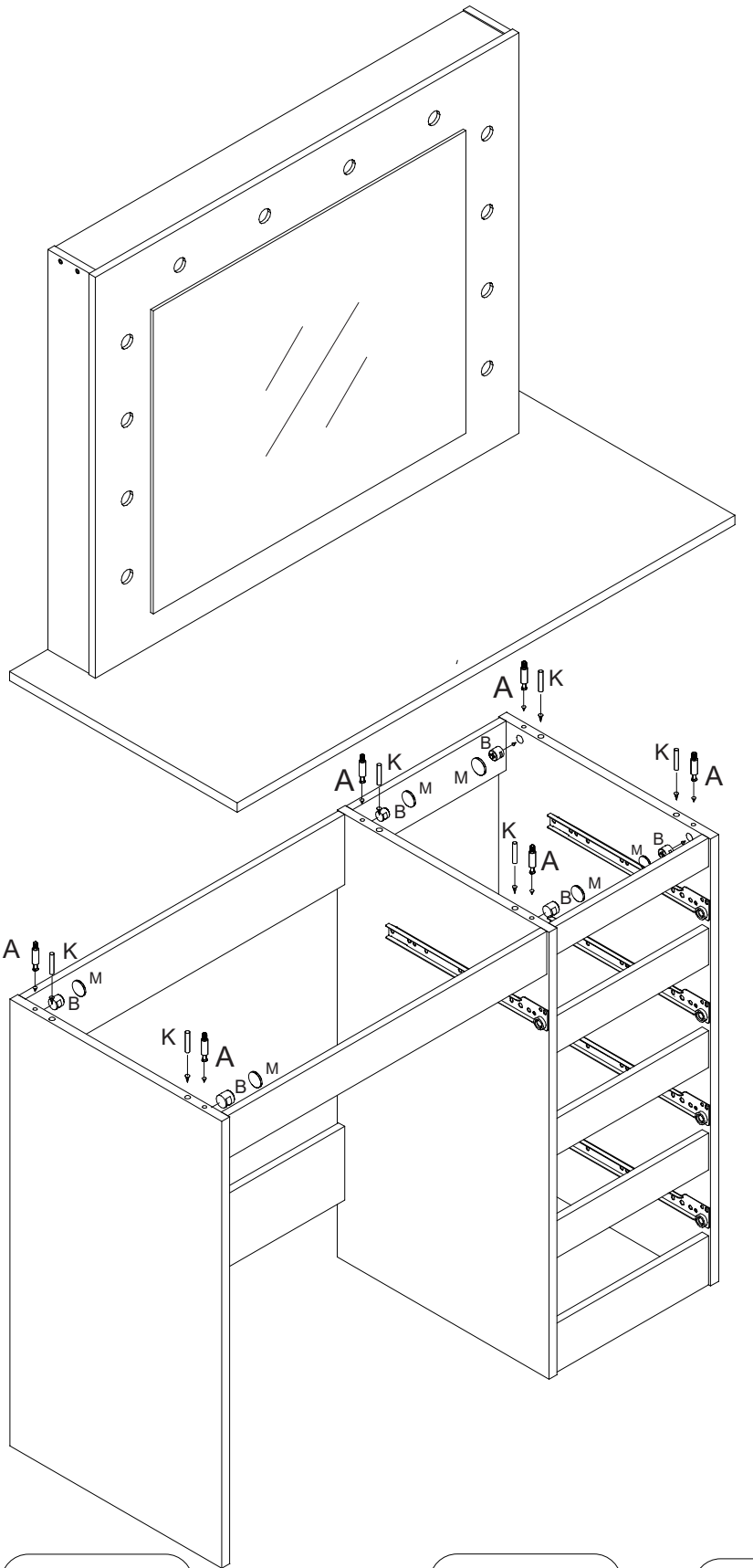

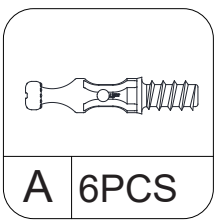

A 6PCS

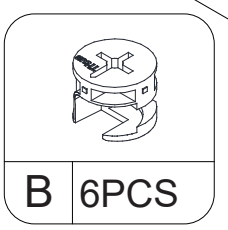

B 6PCS

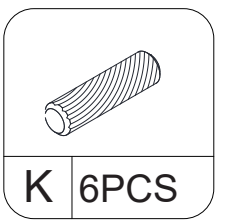

K 6PCS

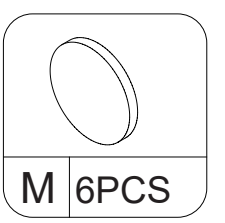

M 6PCS

STEP 9

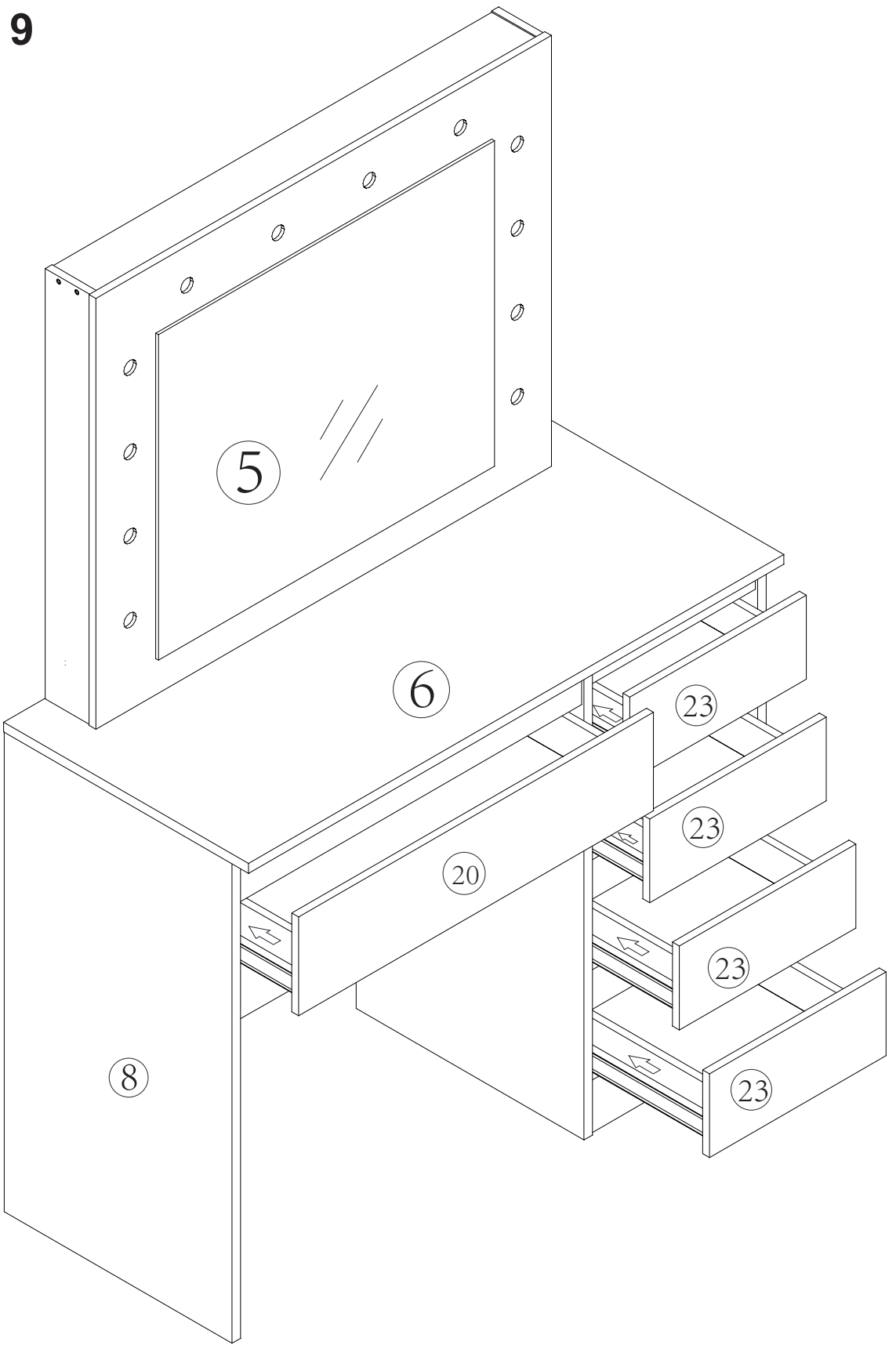

Step 10 / Krok 10 / Schritt 10 / Korak 10 / Lépés 10
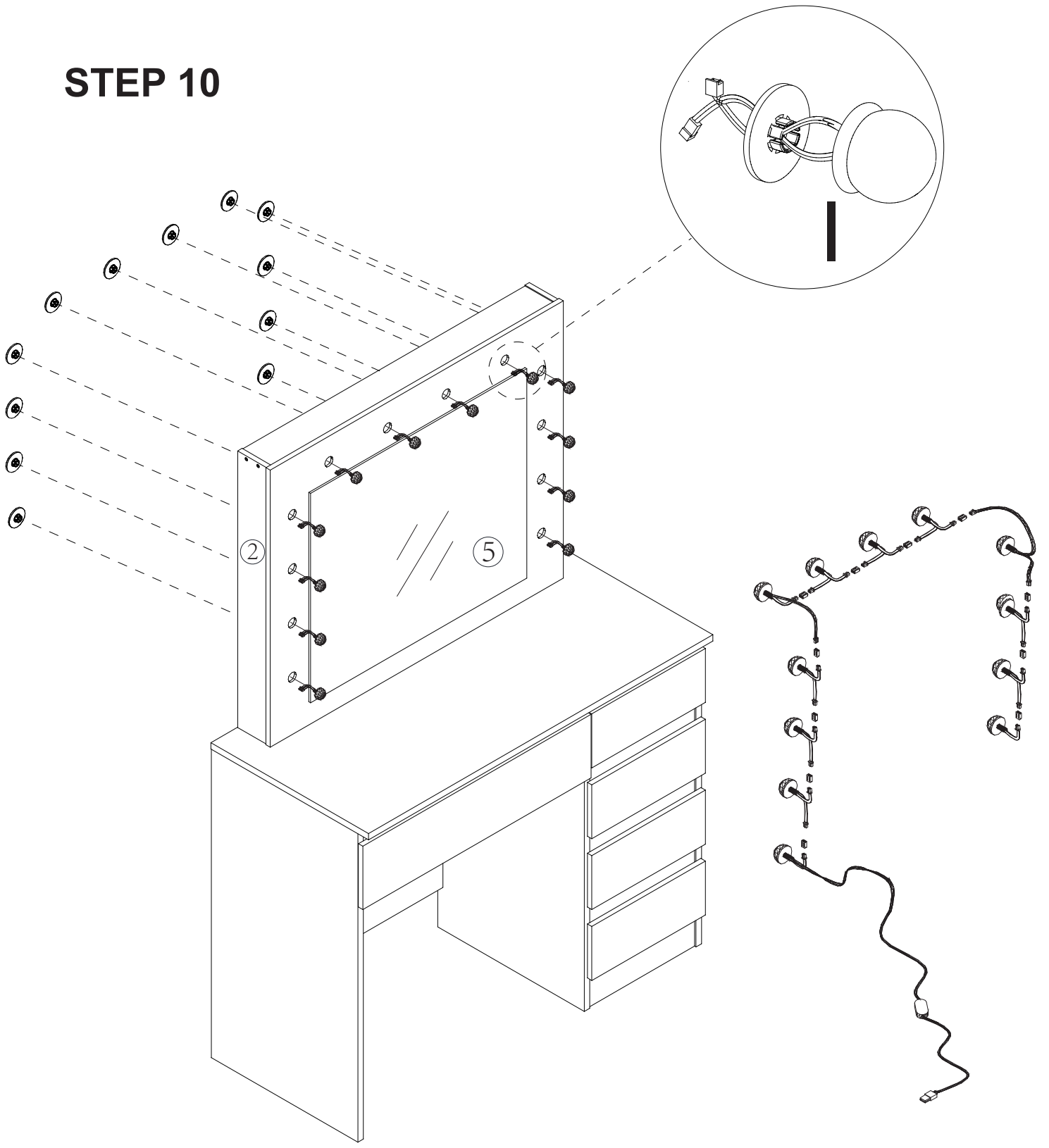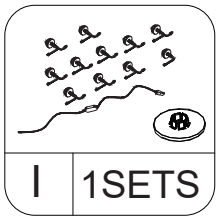
STEP 10